***Let op !**
Kontroleer de opgegeven afmetingen van de betonnen plint of uitsparingen!
De standaard betonnen plint of uitsparingen in beton en/of vloer zijn enkel geschikt voor de Novoferm standaard poorten.
De betonnen plint of uitsparingen voor poorten van andere fabrikanten kunnen afwijken.
Uitvoering van de betonnen plint or uitsparingen zoals gespecificeerd door de fabrikant van de poorten.

DETAIL Y (1 : 20)

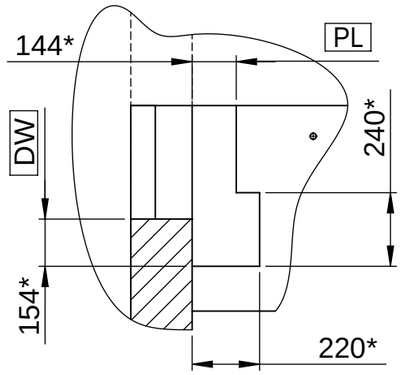

DETAIL Z (1 : 20)

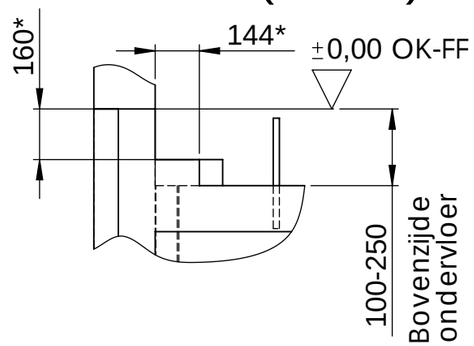

De horizontale stootbelasting F = 100 kN moet bouwkundig opgenomen worden!

Kracht F1 = 57 kN

B-B (1 : 20) achterkant

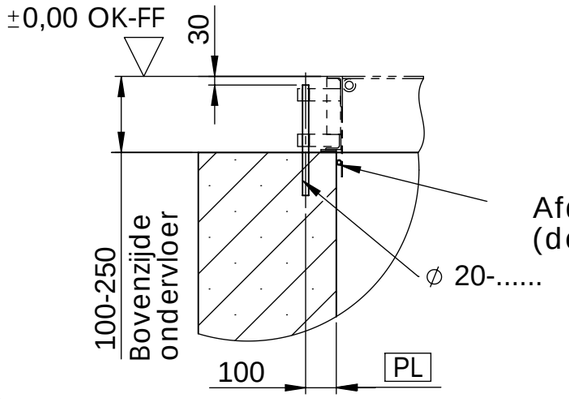

C-C (1 : 20) zijkant

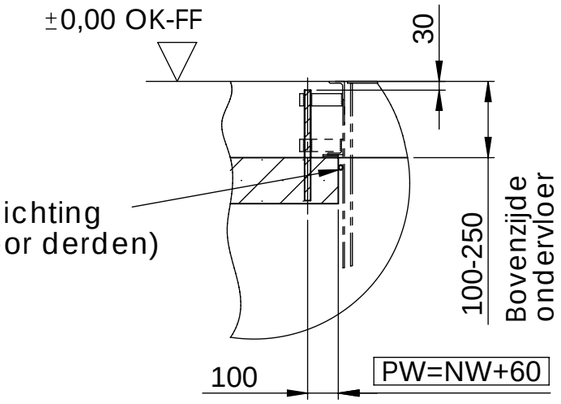

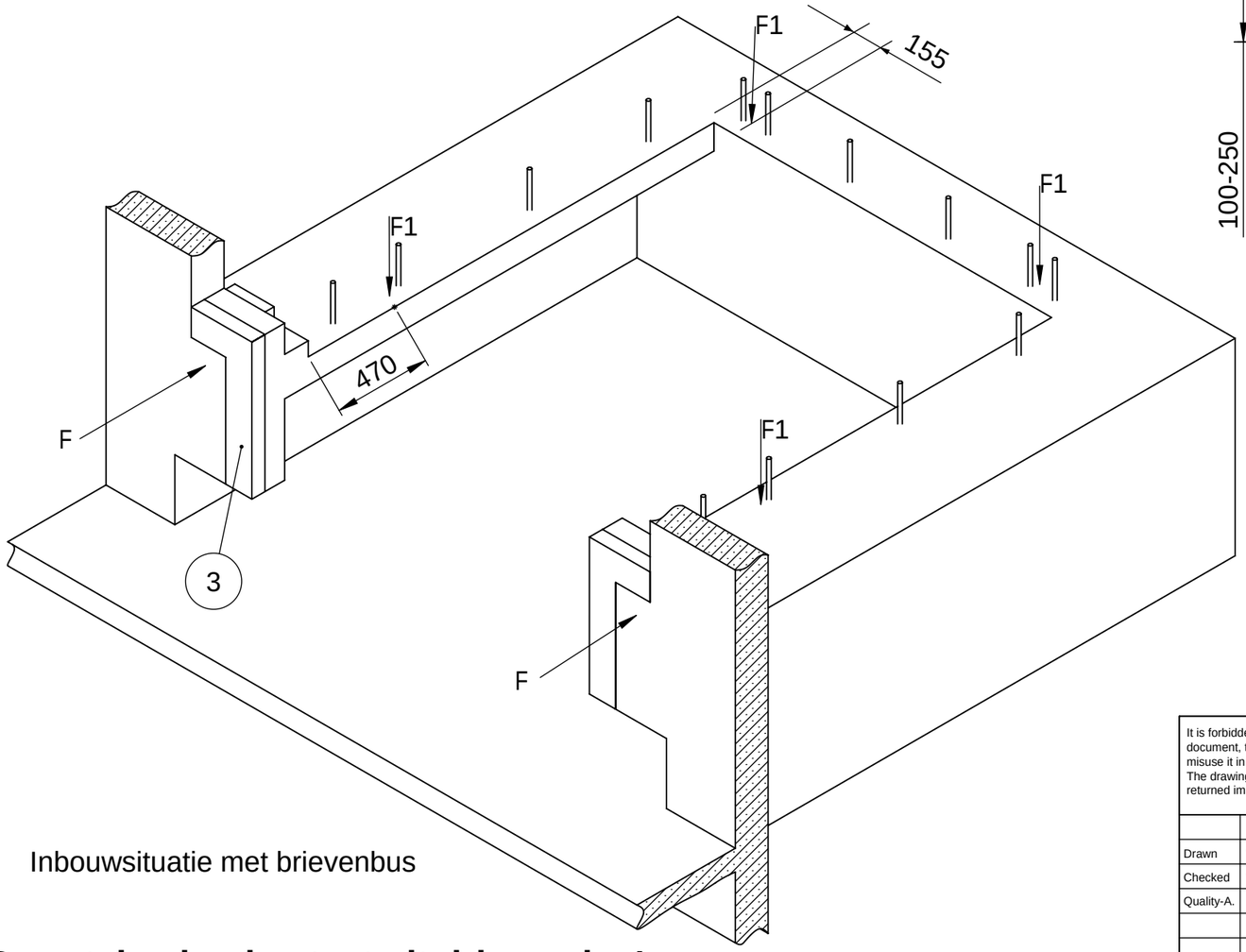

Inbouwsituatie met brievenbus

Bouwkundige voorzieningen:

1. Loze leiding t.b.v. (Binnendiameter min. 70mm, bochten < 45Á)
2. Stekeinden Ï 20-.....mm
3. Staalprofiel bijv. 160x80x10 DIN 1029

Let op!

- De maatvoering dient nauwkeurig aangehouden te worden
- De put voor de dockleveller dient exact haaks te zijn
- De hoeken scherp en haaks uitvoeren
- De diagonalen moeten even lang te zijn
- De put dient volledig bouwkundig voorzien te worden

Deze tekening bestaat uit drie pagina's

It is forbidden by law to copy, duplicate this document, to transmit it to any third party or to misuse it in any way.
The drawing remains our property and is to be returned immediately after use.

General Tolerance: ISO 2768-mK
Debur and break sharp edges

Scale: 1:50
Revision: 00
Semifinished product:

	Name	Date
Drawn	Wieckhorst	05.02.2014
Checked	Wieckhorst	07.02.2014
Quality-A.		

Last Saved: wieckhorst 11.02.2014 10:34:46

Title:
Puttekening "Methode DX"
t.b.v. L730i

novoferm
Docking Solution und Service GmbH
Springrad 4, D-30419 Hannover

Drawing Number: 040-NF-PIT-133571-NL
A3
Sheet 1 of 3
Material:

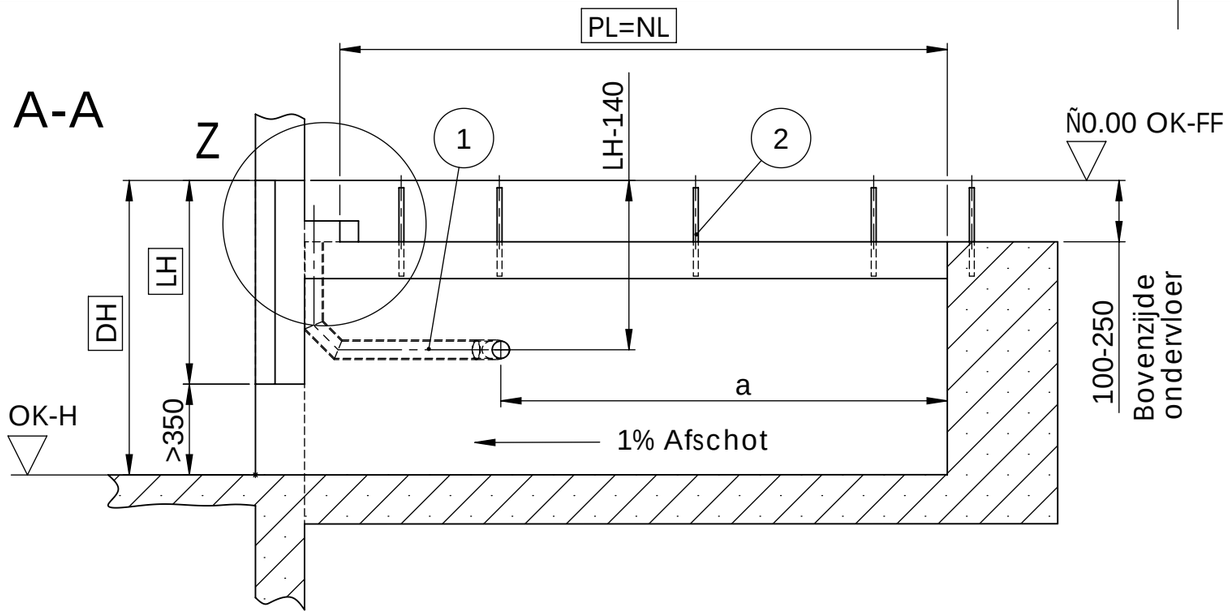

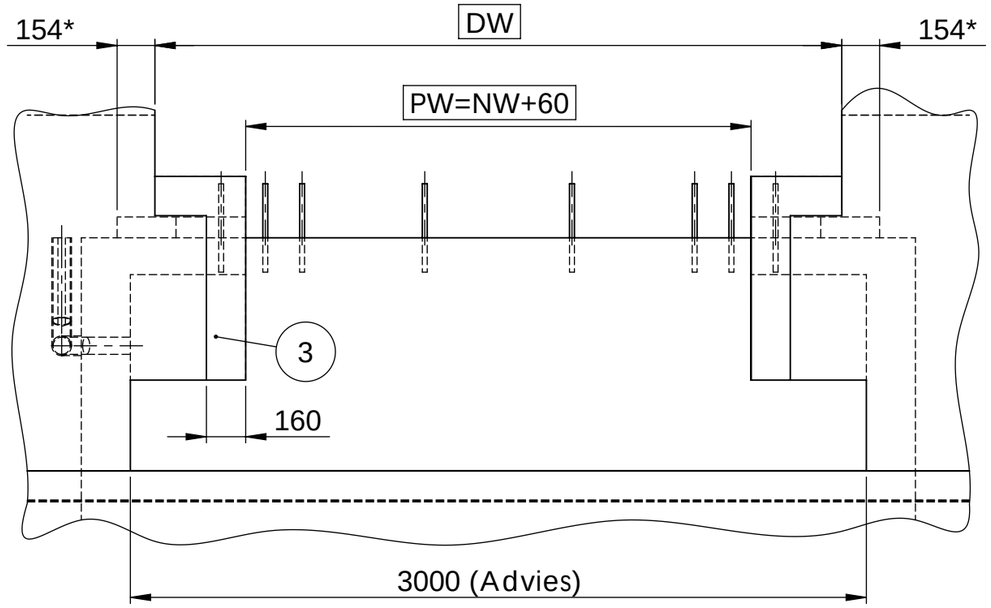

Diepte van de brievenbus controleren
(Advies: 2500mm)

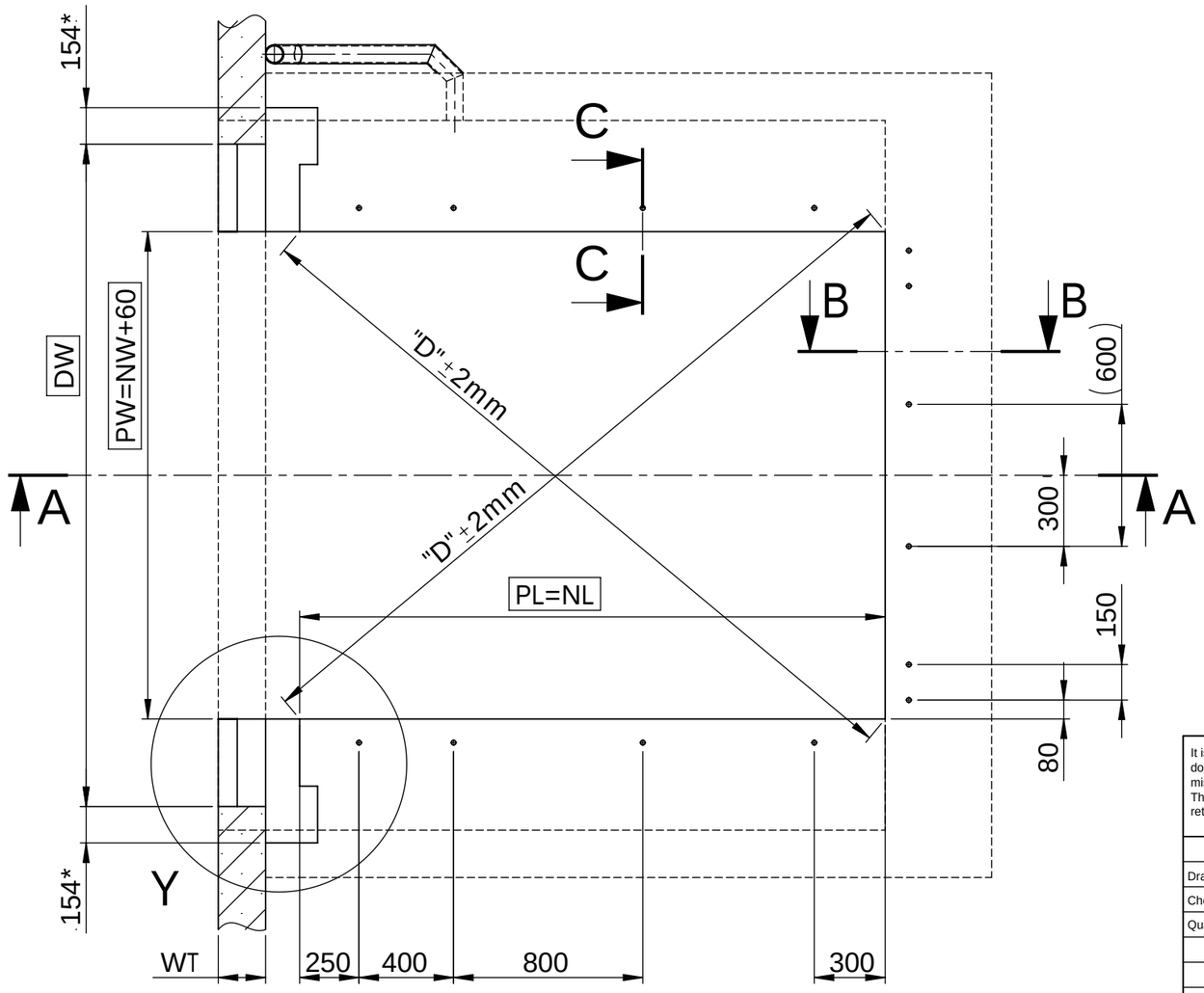

Meting van de wanddikte (WT) rekening houdend met de stootbelasting F

Deze tekening bestaat uit drie pagina's

NW	PW
2000	2060
2200	2260
2250	2310

NL	2000	2500	3000
LH	830	830	900
n	12	14	14
a	1000	1500	2000

DH	Kadehoogte
DW	Deurbreedte
OK-FF	Bovenkant afgewerkte bedrijfsvloer
OK-H	Bovenkant bestating
PL	Inbouwlengte
PW	Inbouwbreedte
NL	Deklengte
NW	Dekbreedte
LH	Bouwhoogte
n	Aantal stekeinden
WT	Wanddikte

It is forbidden by law to copy, duplicate this document, to transmit it to any third party or to misuse it in any way.
The drawing remains our property and is to be returned immediately after use.

General Tolerance: ISO 2768-mK

Debur and break sharp edges

Scale: 1:50

Revision: 00

Semifinished product:

	Name	Date
Drawn	Wieckhorst	05.02.2014
Checked	Wieckhorst	07.02.2014
Quality-A.		

Last Saved: wieckhorst 11.02.2014 10:34:46

Title:

Puttekening "Methode DX"
t.b.v. L730i

novoferm
Docking Solution und Service GmbH
Springrad 4, D-30419 Hannover

Drawing Number:

040-NF-PIT-133571-NL

A3

Sheet 2 of 3

Material:

Detail foor betonnen plint (1:10)

- betonnen plint op bodemplaat
- giet hoogte 160 - 250mm

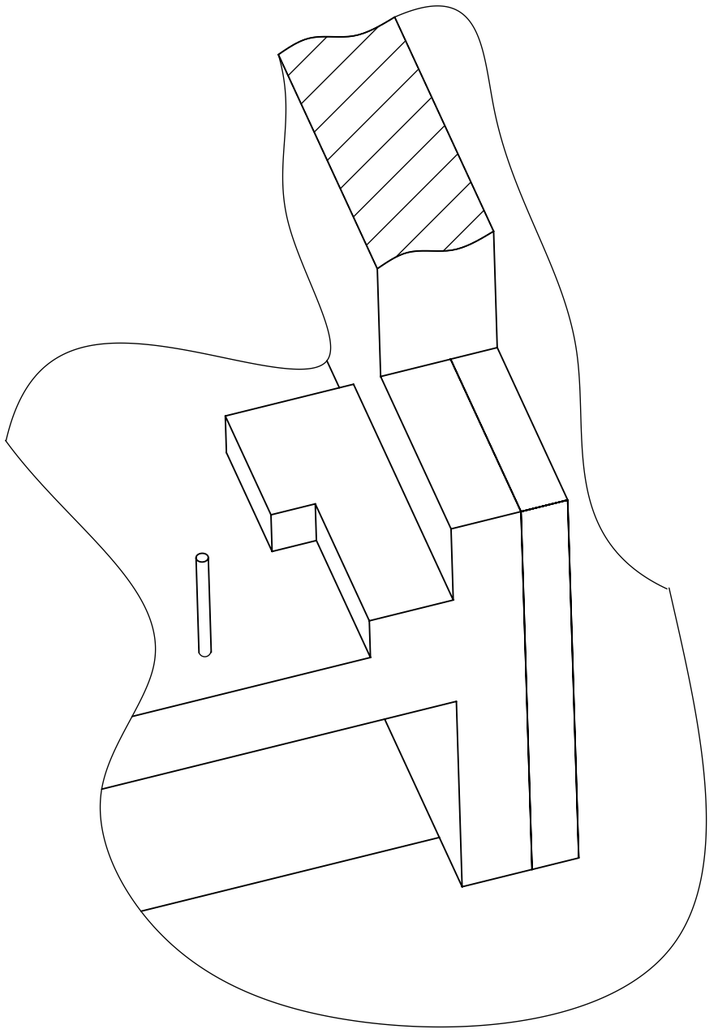

Detail voor uitsparing (1:10)

- uitsparing in bodemplaat
- giet hoogte < 160 mm

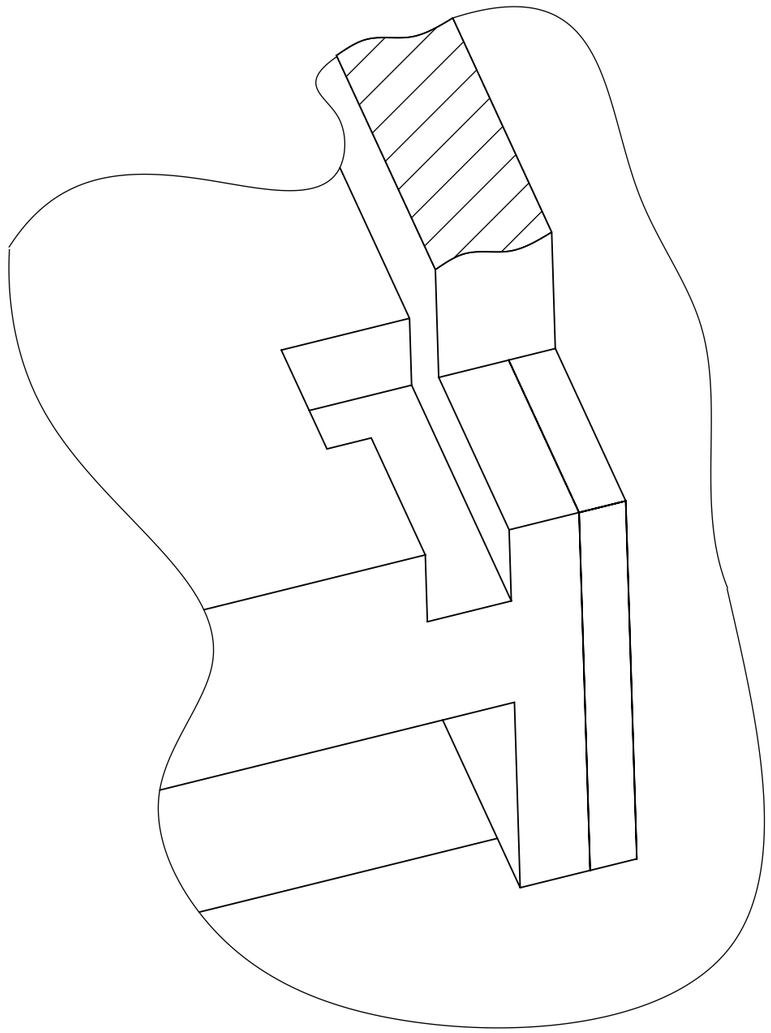

Deze tekening bestaat uit drie pagina's

***Let op !**
Kontroleer de opgegeven afmetingen van de betonnen plint of uitsparingen!
De standaard betonnen plint of uitsparingen in beton en/of vloer zijn enkel geschikt voor de Novoferm standaard poorten.
De betonnen plint of uitsparingen voor poorten van andere fabrikanten kunnen afwijken.
Uitvoering van de betonnen plint or uitsparingen zoals gespecificeerd door de fabrikant van de poorten.

It is forbidden by law to copy, duplicate this document, to transmit it to any third party or to misuse it in any way.
The drawing remains our property and is to be returned immediately after use.

General Tolerance: ISO 2768-mK
Debur and break sharp edges

	Name	Date
Drawn	Wieckhorst	05.02.2014
Checked	Wieckhorst	07.02.2014
Quality-A.		

Last Saved: wieckhorst 11.02.2014 10:34:46

novoferm
Docking Solution und Service GmbH
Springrad 4, D-30419 Hannover

Scale: 1:50
Revision: 00
Semifinished product:

Title:
Puttekening "Methode DX"
t.b.v. L730i

Drawing Number:
040-NF-PIT-133571-NL
A3
Sheet 3 of 3
Material: